Montageanleitung

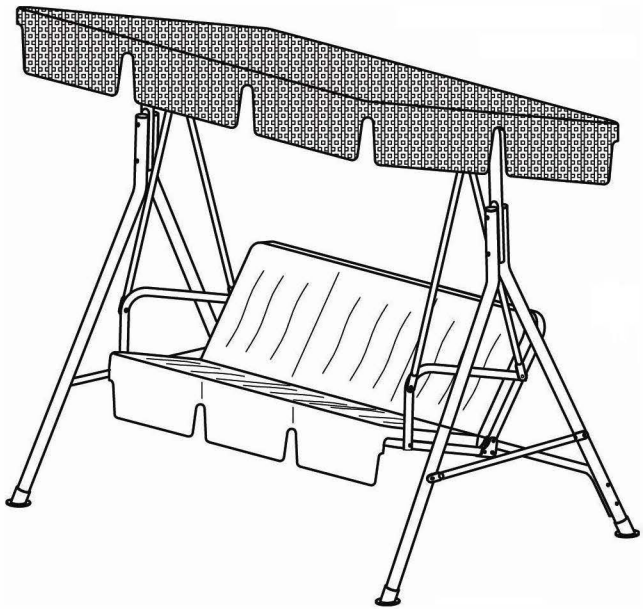

A 2 PCS	B 2PCS	C 1PC	D 1PC
E 2PCS	E1 4PCS	F 1PC	G 1PC
H 2PCS	I 2PCS	J 1PC	K 2PCS
L 2PCS	M 1PC	S1 2PCS (63)	O 1PC (30)
P 2PCS (35)	Q 2PCS (45)	R 4PCS (50)	S 2PCS (63)
T 4PCS (68)	U 4PCS (90)	V 21PCS	W 21PCS
X 21PCS	Y 2PCS	Z 2 PCS	

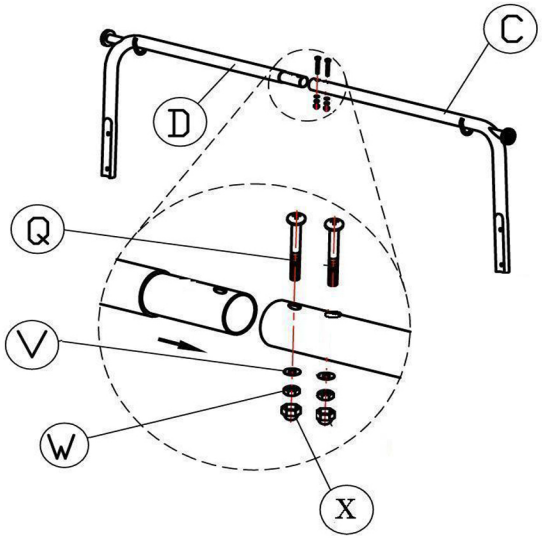
C
D
Q
V
W
X

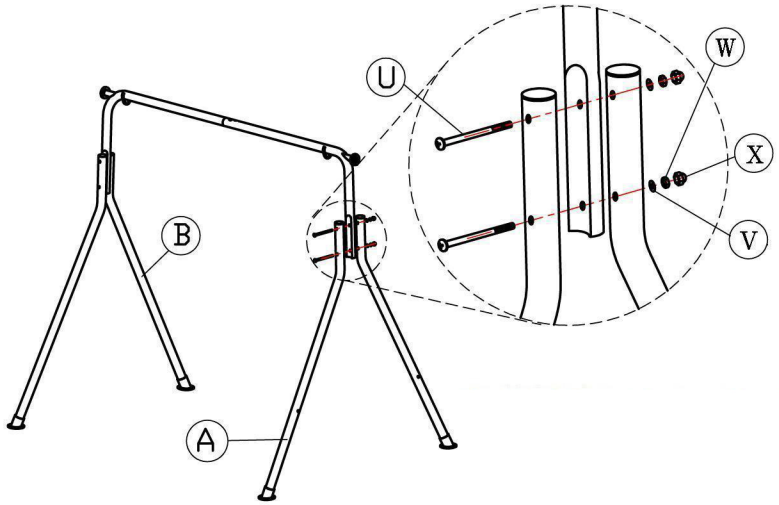
U
W
X
V
B
A

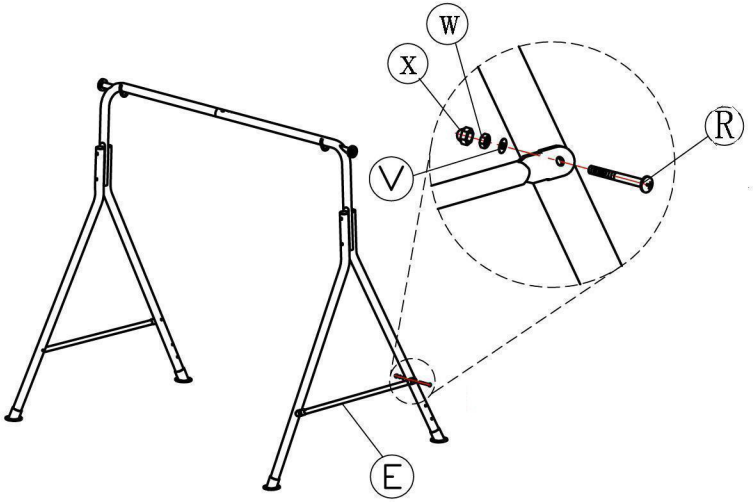
W
X
R
V
E

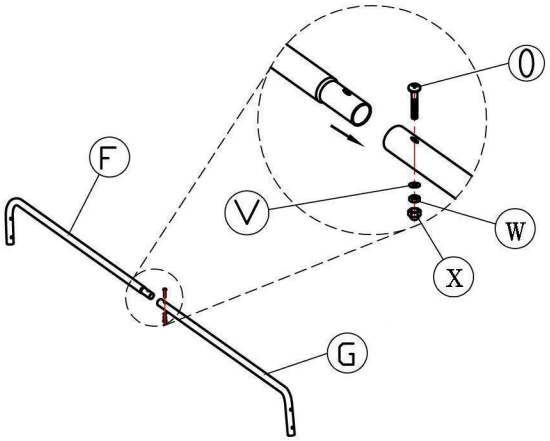
O
F
V
W
X
G

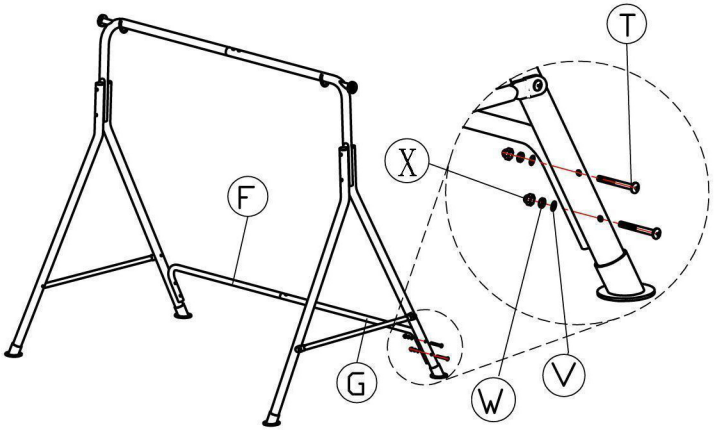
T
X
F
G
W
V

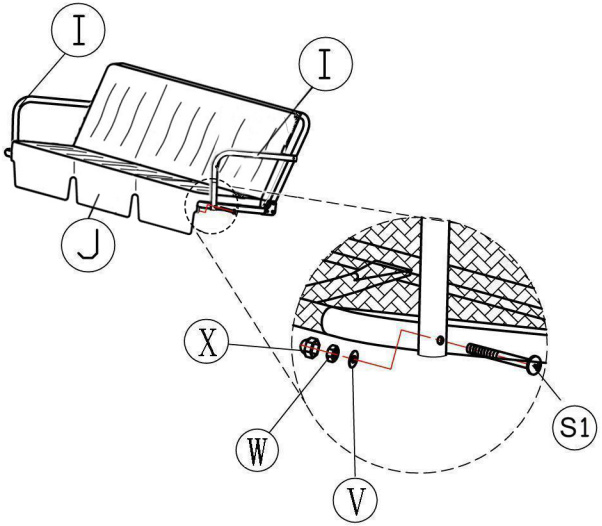
I
I
J
X
W
V
S1

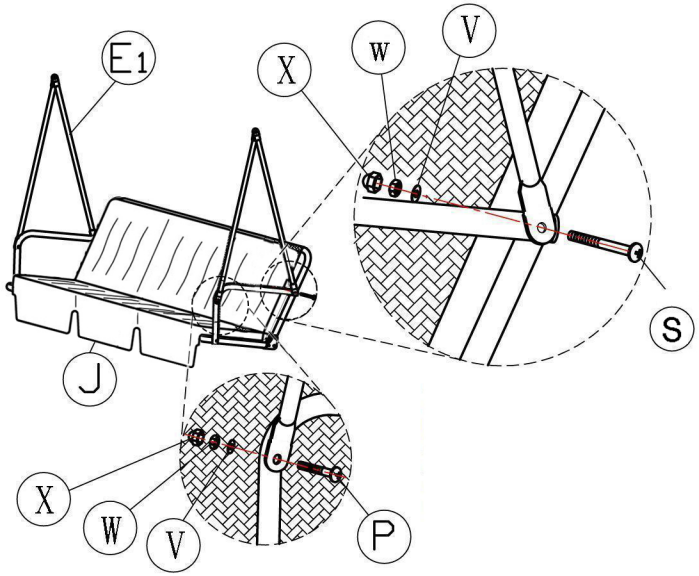
E1
X
W
V
S
J
X
W
V
P

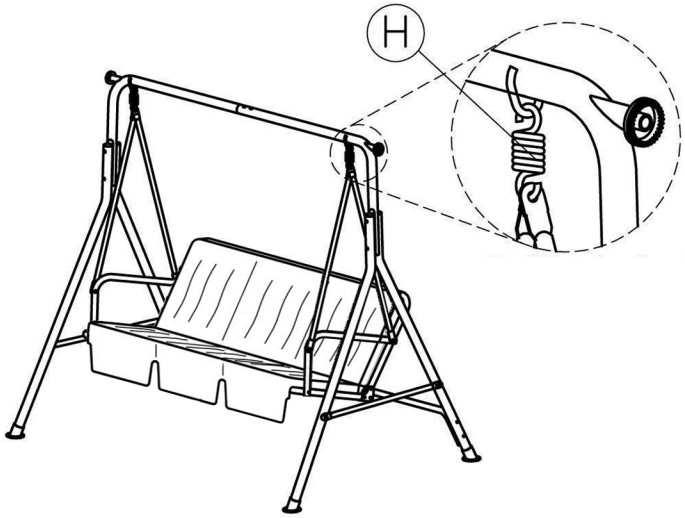
H

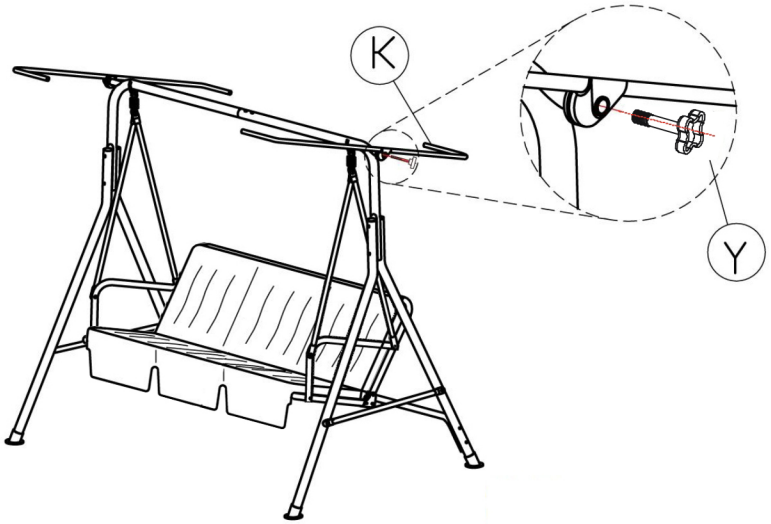
K
Y

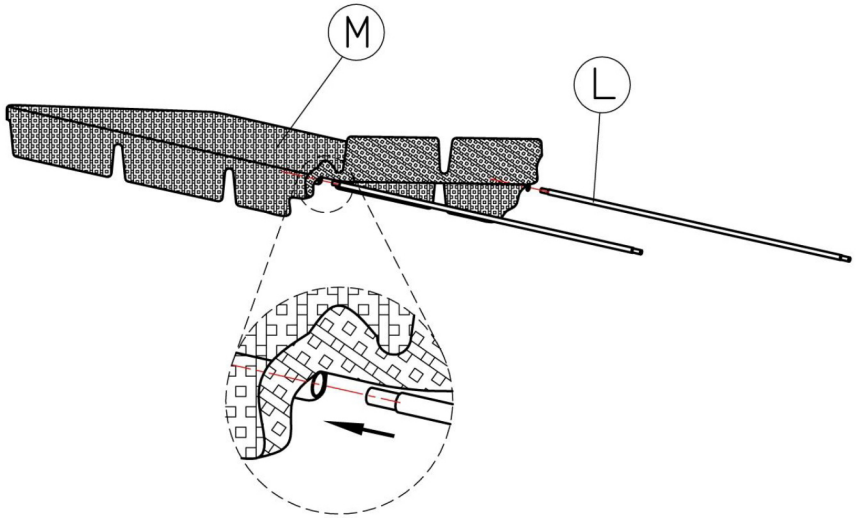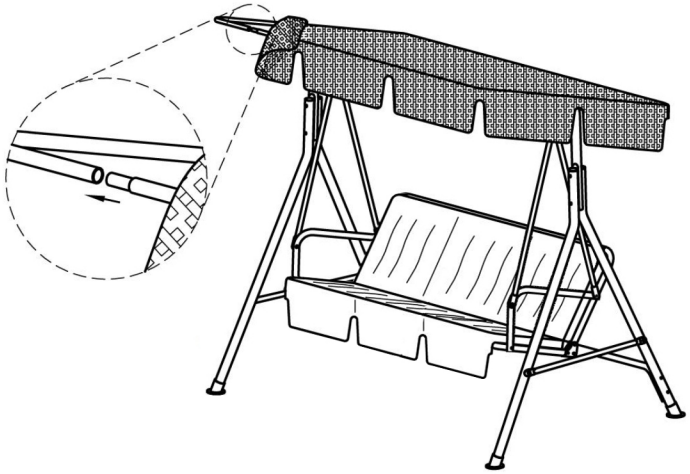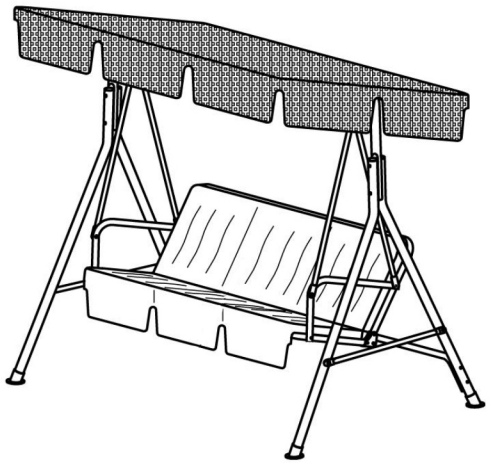
M
L