MCombo

Sofa assembly instruction

(English / Deutsch / Français / Español / Italiano)

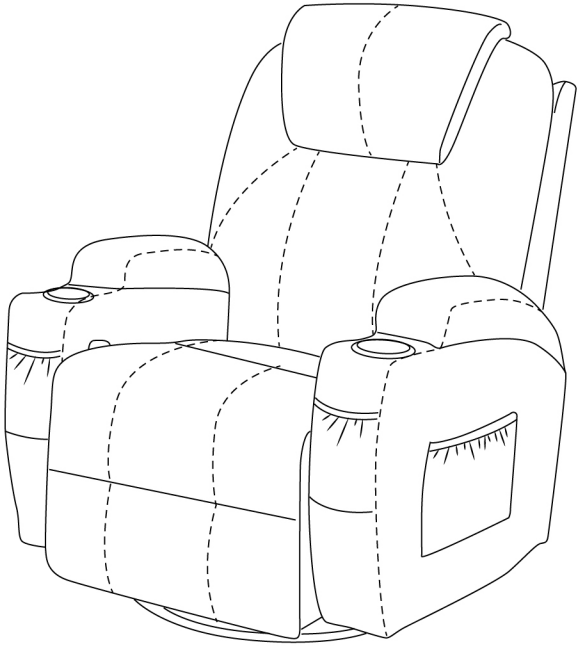

Pfillo GmbH

6160-7070

Sofa assembly instruction 7070

A	B	C	D	E	F
1x	2x	1x	1x	1x	1x
Chair base	Left and right armrest	Backrest	Remote control 1	Power supply	Remote control 2

Step1

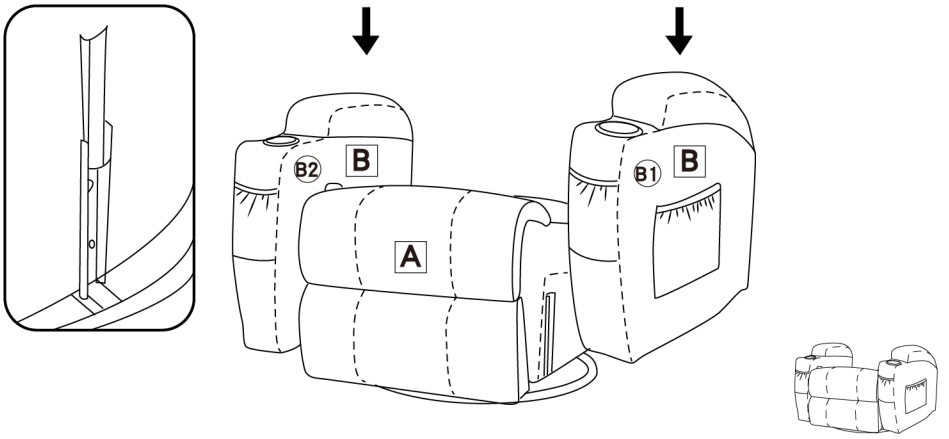

Step2

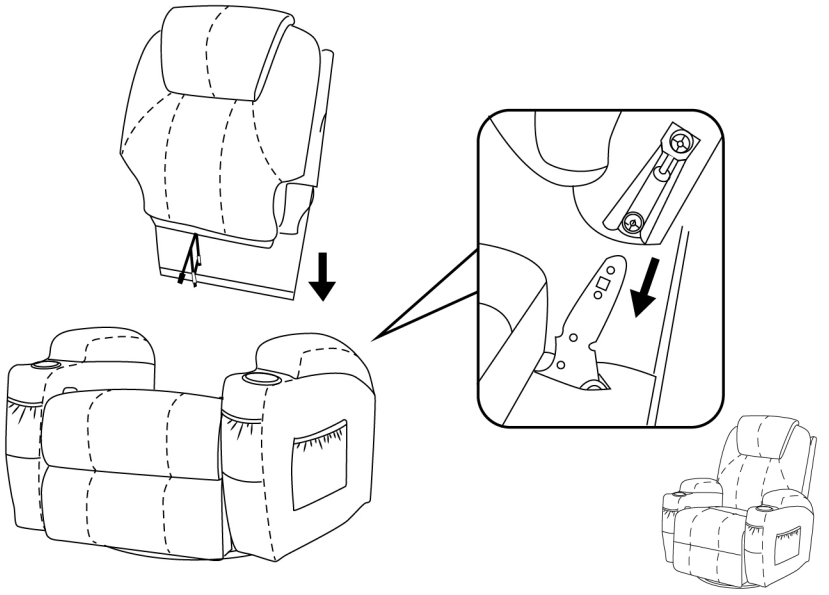

Sofa assembly instruction 7070

Step3

Connect cables ① and 1, cables ② and 2 , cables ④ and 4 of the same color from the backrest and cushions.

Connect cable ③ from the backrest to remote control2 F .

Connect remote control1 D with interface ⑤ from the seat base.

Connect the USB cable to interface ⑥ of the seat base.

Connect the power supply unit E to the interface ⑦ of the seat base.

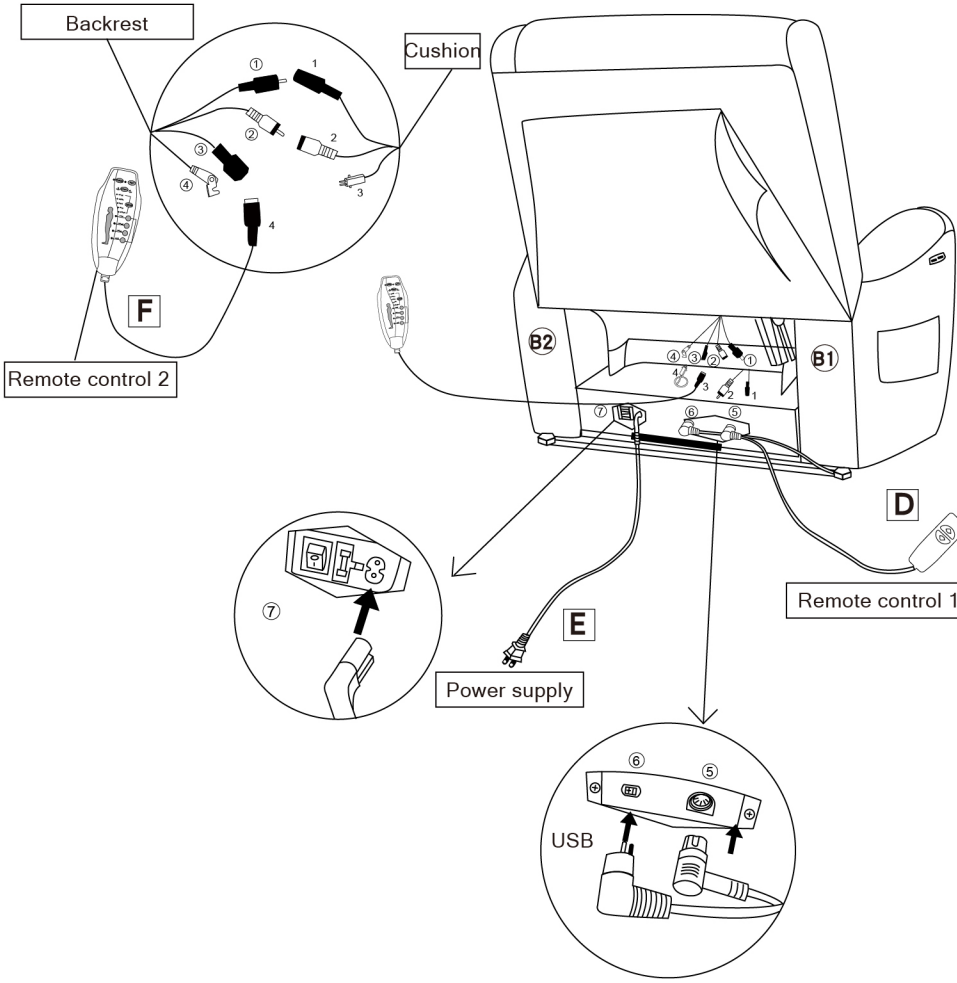

NOTE:

The USB port is installed on the bottom of the armrest of the sofa.

Sofa assembly instruction 7070

How to reline?

Press

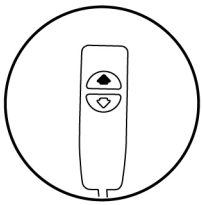

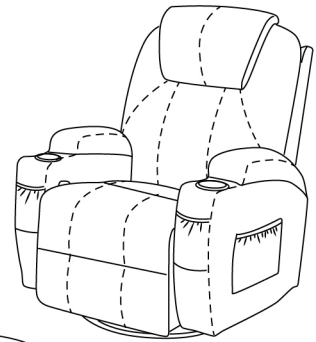

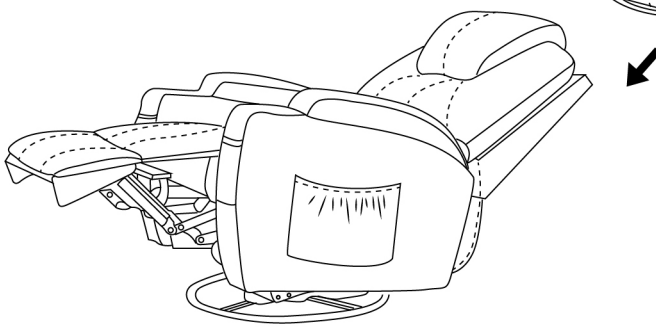

Sitting/ reclining position: backrest down and footrest up.

How to return the sofa to its original position?

Press

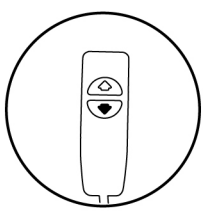

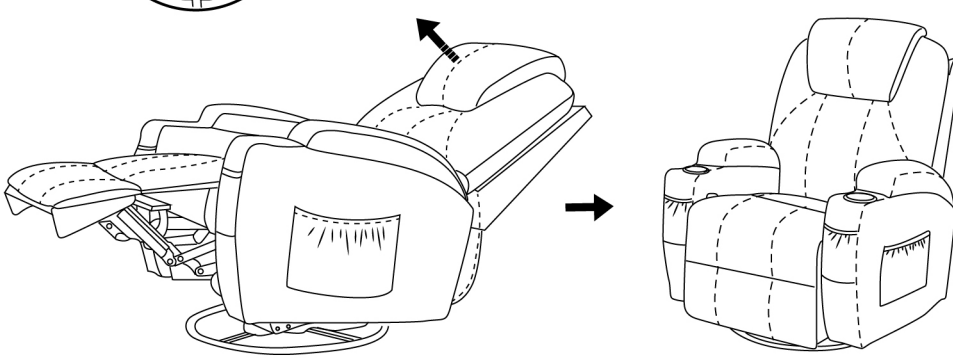

Reclining/sitting position: backrest straight and footrest down.

How to use the remote control for the massage?

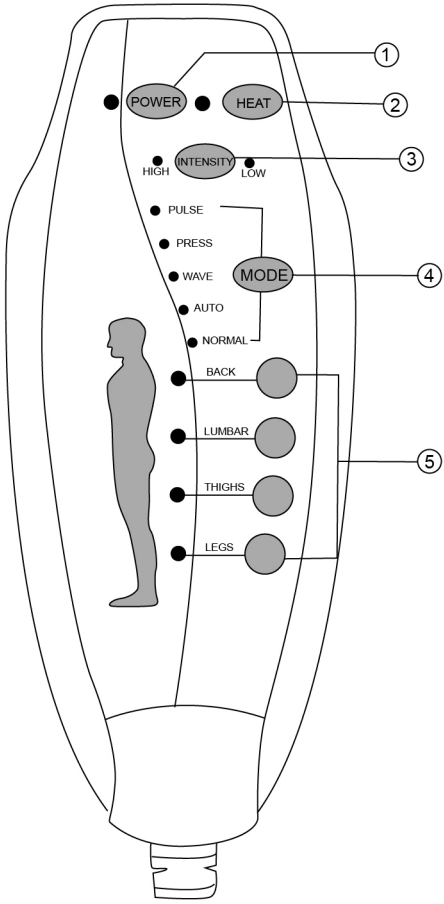

① POWER: Turn on/off remote control

② HEAT: Turn/off heat function for lumbar part.

③ INTENSITY: Control massages function from low to high

④ MODE: Choose a massage mode you like (pulse, press, wave, and auto, normal)

⑤ You can choose 1-4 massage parts (back, lumbar thighs, legs) to enjoy.

How do you use the remote control for the sitting / lying position?

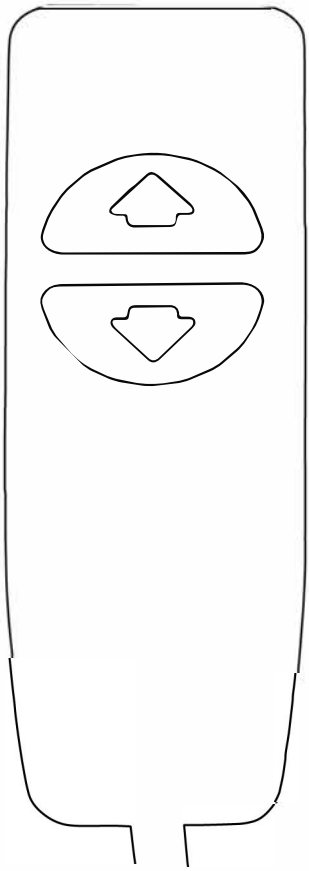

Backrest down and footrest up (reclining position)

Backrest straight and foot section down. (sitting position)

Sofa assembly instruction 7070

A	B	C	D	E	F
1x	2x	1x	1x	1x	1x
Sitzbasis	Armlehne	Rückenlehne	Fernbedienung1	Netzteil	Fernbedienung2

Schritt 1

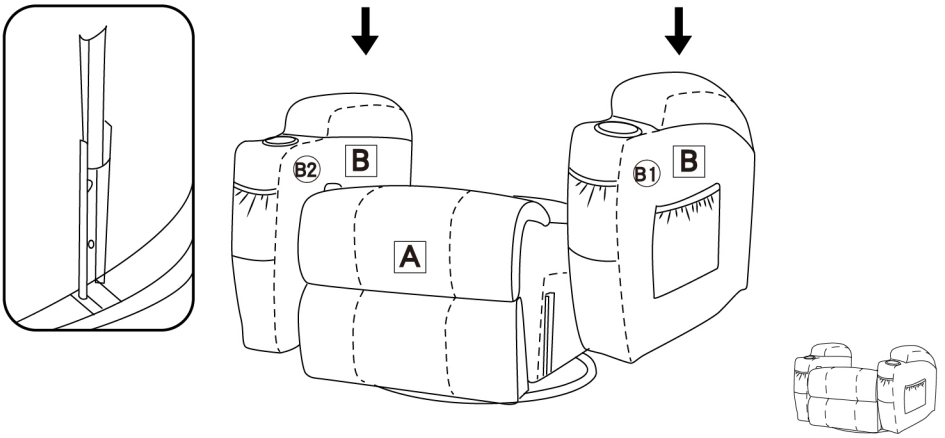

Schritt 2

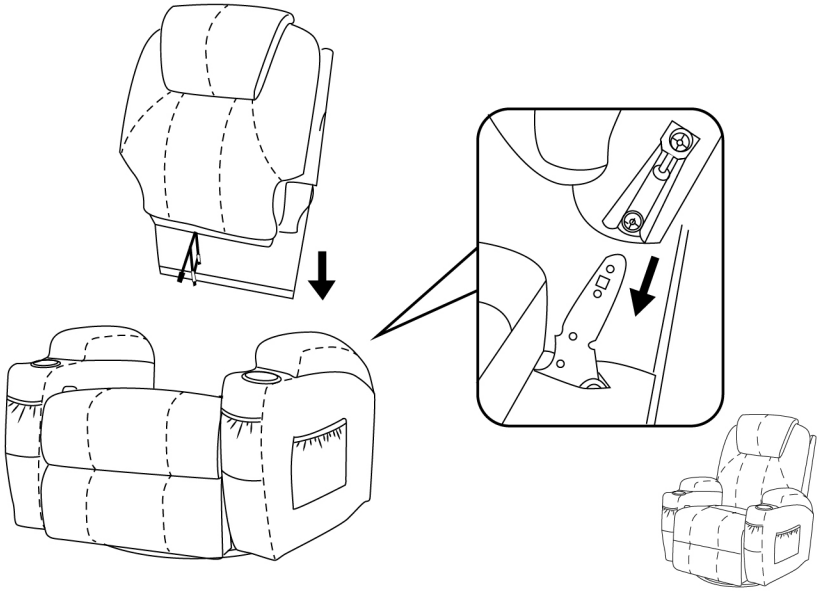

Sofa assembly instruction 7070

Schritt 3

Kabel ① und 1, Kabe ② und 2 , Kabe ④ und 4 derselben Farbe aus der Rückenlehne und den Kissen miteinander verbinden.

Kabel ③ aus der Rückenlehne mit Fernbedienung2 F verbinden.

Fernbedienung1 D mit dem Schnittstelle ⑤ aus dem Sitzbasis verbinden.

Die USB Kabel mit dem Schnittstelle ⑥ aus dem Sitzbasis verbinden.

Netzteil E mit dem Schnittstelle ⑦ aus dem Sitzbasis verbinden.

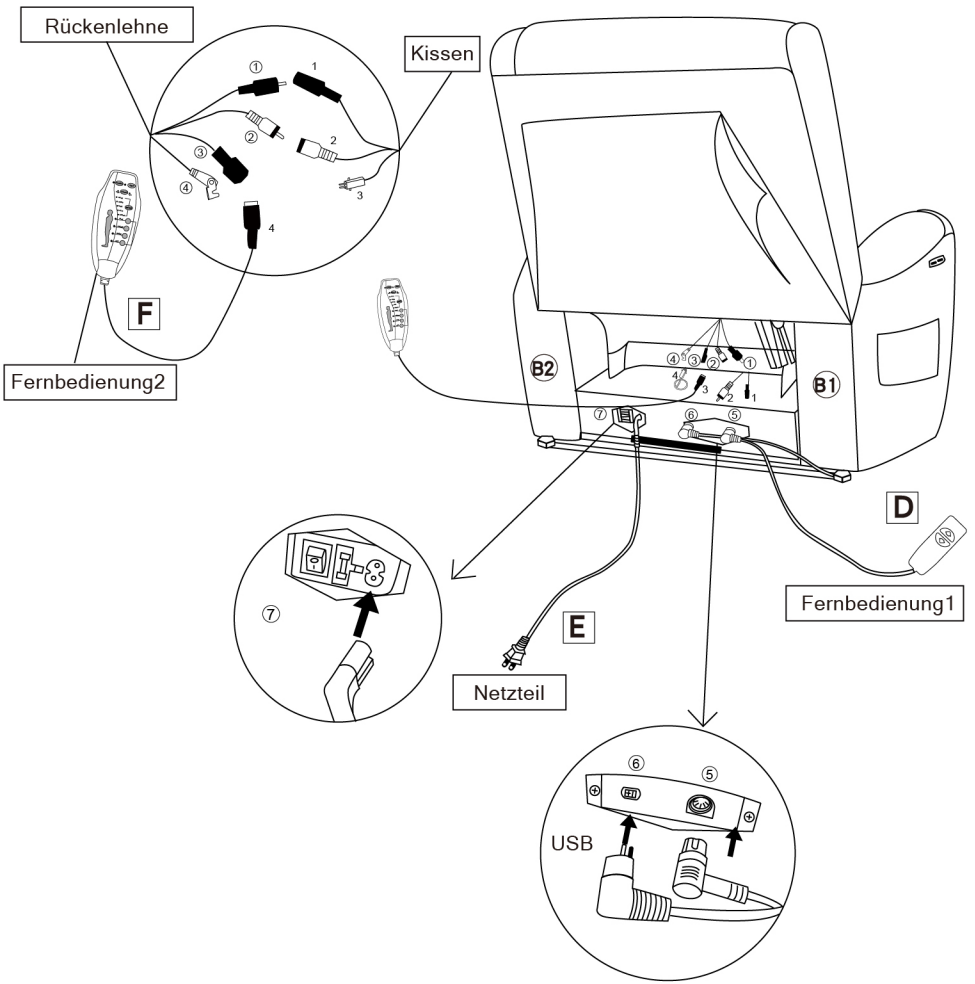

HINWEIS:

Die USB-Schnittstelle ist an der Unterseite der Armlehne des Sofas eingebaut.

Sofa assembly instruction 7070

Wie lehnt man sich zurück?

Drücken

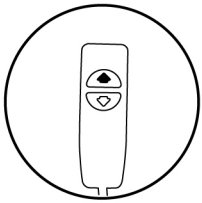

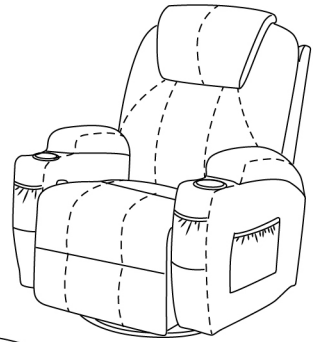

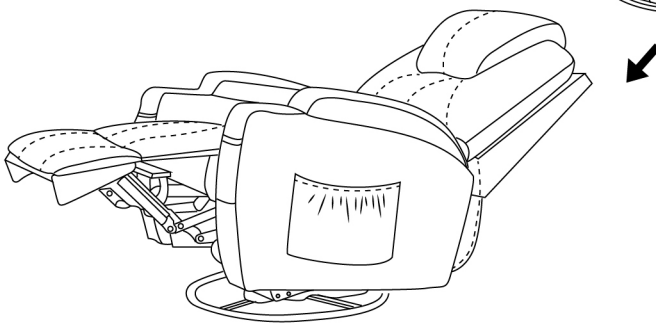

Sitz-/Liegpostion: Rückenlehne nach unten und Fußteil nach oben.

Wie stellt man das Sofa in ursprüngliche Position zurück?

Drücken

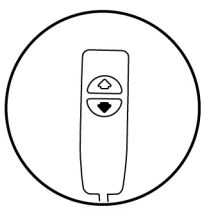

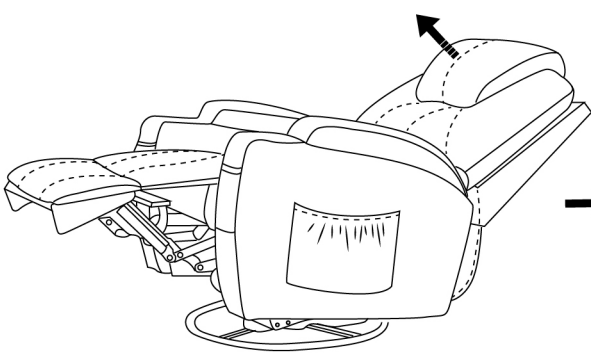

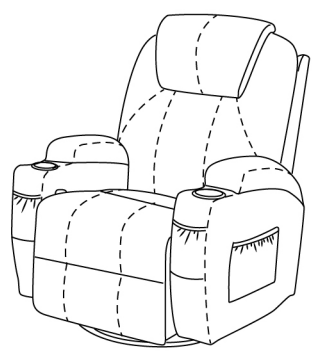

Liege-/Sitzposition: Rückenlehne grad und Fußteil nach unten.

Wie benutzt man die Fernbedienung für die Massage?

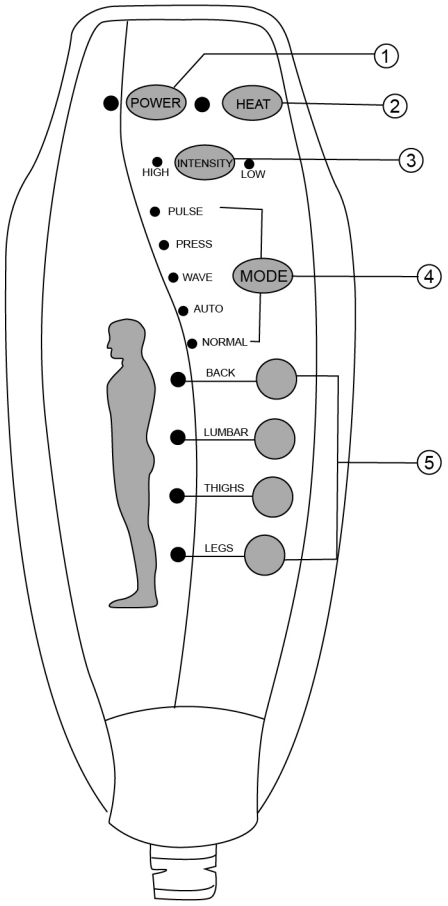

① POWER: die Fernbedienung ein - / ausschalten.

② HEAT: Wärmefunktion für Rücken ein - / ausschalten.

③ INTENSITÄT: Stärke der Massagefunktion auswählen.

④ MODE: unterschiedliche Massagemodi einstellen (pulse, drücken, Welle, automatisch und normal).

⑤ Einzeln Massagepunkte steuern (Rücken, Hüfte, Bein, Wade).

Wie benutzt man die Fernbedienung für die Sitz- /Liegeposition?

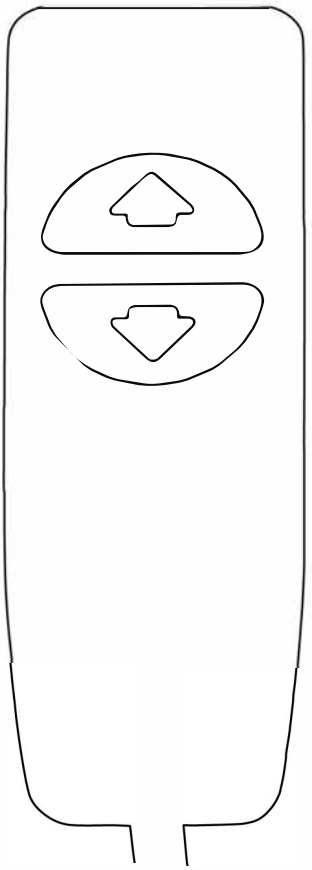

Rückenlehne nach unten, Fußteil nach oben stellen. (Liegeposition)

Rückenlehne grad, Fußteil nach unten. (Sitzposition)

Sofa assembly instruction 7070

A	B	C	D	E	F
1x	2x	1x	1x	1x	1x
Base de la présidence	Accoudoir gauche et droit	Dossier	Télécommande 1	Alimentation électrique	Télécommande 2

Étape 1

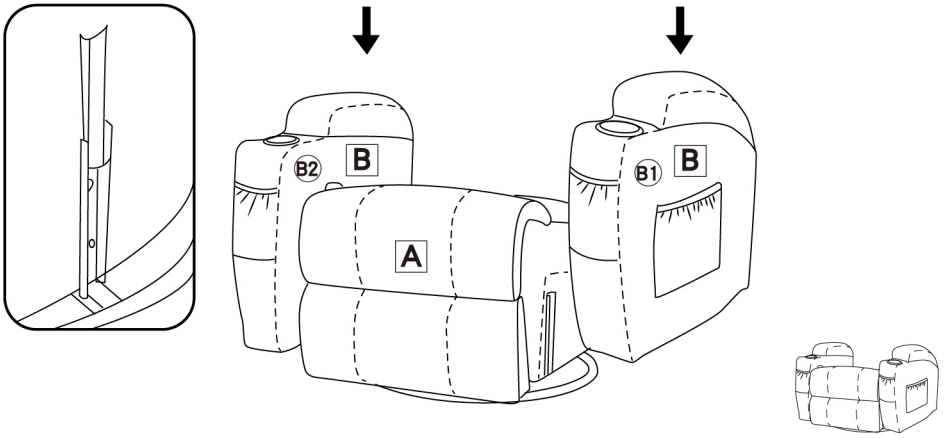

Étape 2

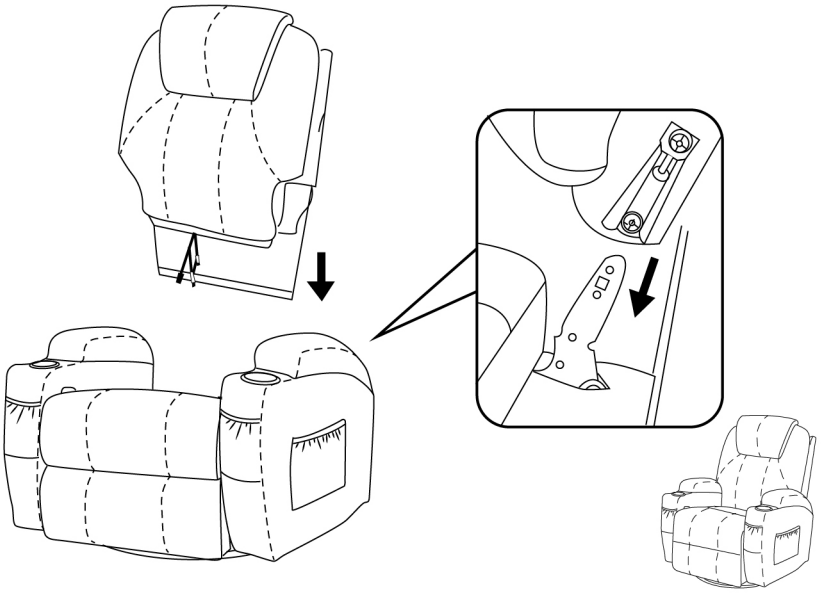

Étape 3

Kabel ① und 1, Kabe ② und 2 , Kabe ④ und 4 derselben Farbe aus der Rückenlehne und den Kissen miteinander verbinden.

Kabel ③ aus der Rückenlehne mit Fernbedienung2 F verbinden.

Fernbedienung1 D mit dem Schnittstelle ⑤ aus dem Sitzbasis verbinden.

Die USB Kabel mit dem Schnittstelle ⑥ aus dem Sitzbasis verbinden.

Netzteil E mit dem Schnittstelle ⑦ aus dem Sitzbasis verbinden.

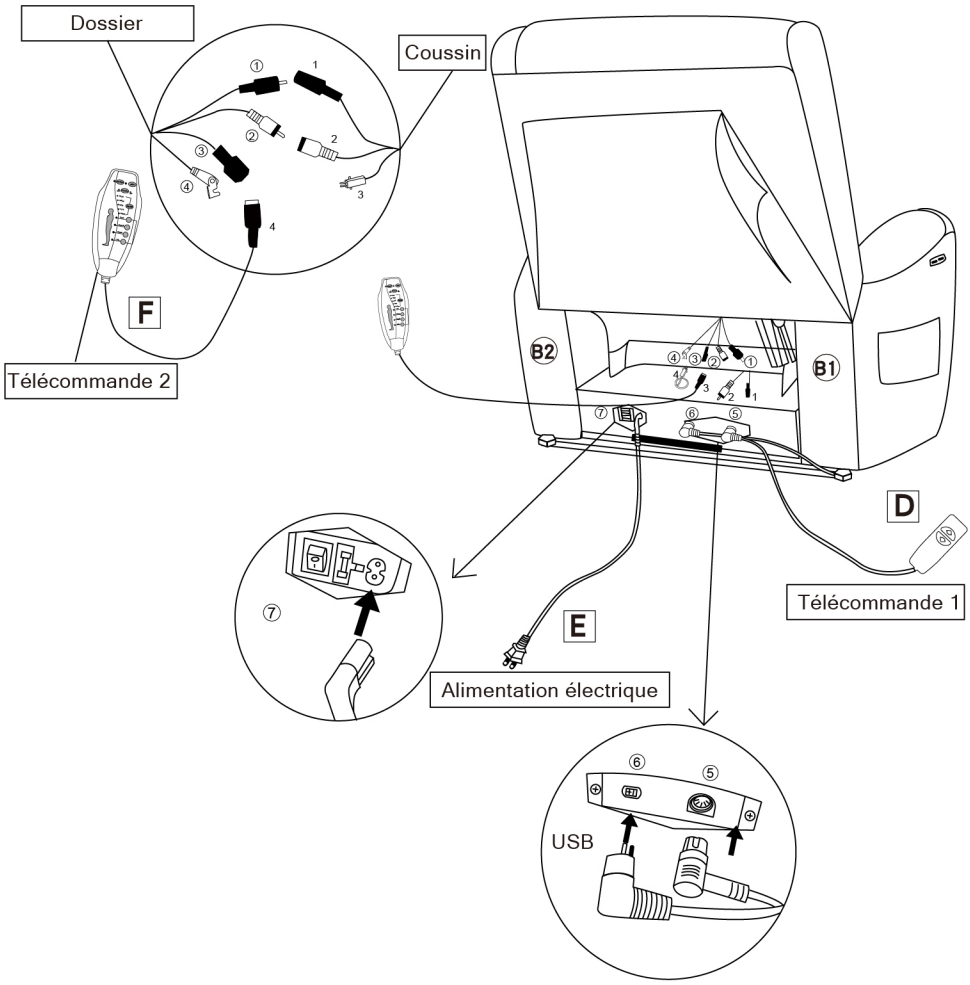

NOTE:

Le port USB est installé sur le bas de l'accoudoir du canapé.

Sofa assembly instruction 7070

Comment s'incliner?

Appuyer sur

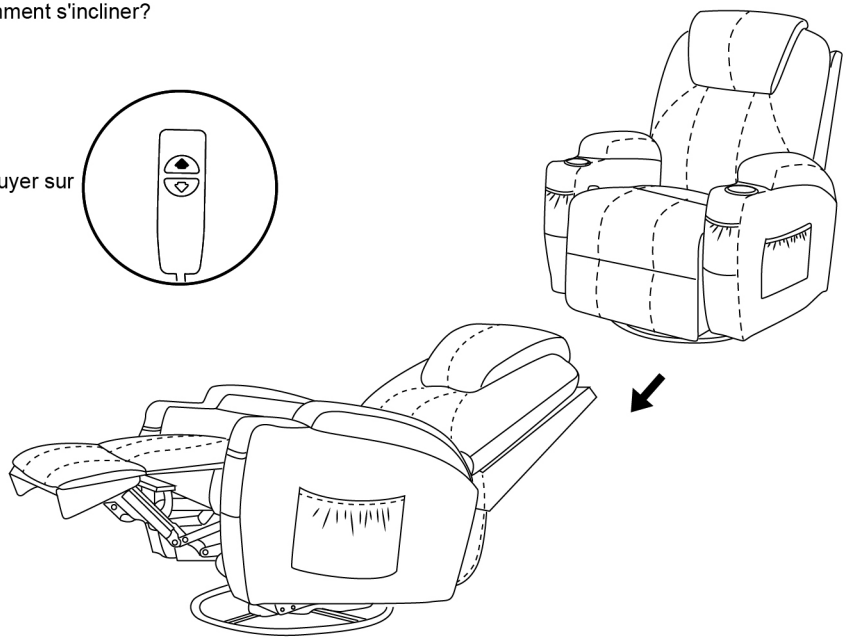

Position assise/inclinée : dossier vers le bas et repose-pieds vers le haut.

Comment remettre le canapé dans sa position initiale ?

Appuyez sur

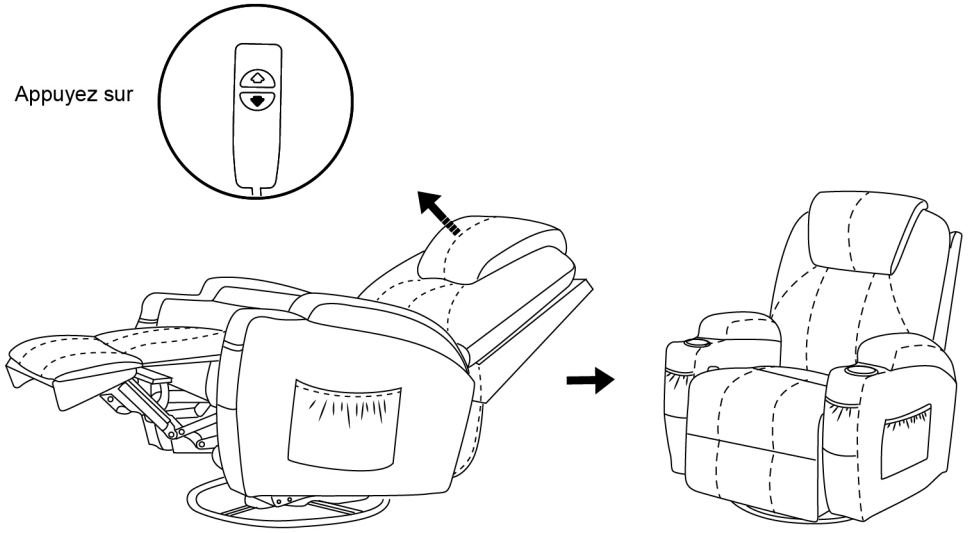

Position inclinée/assise: dossier droit et repose-pieds vers le bas.

Comment utiliser la télécommande pour le massage?

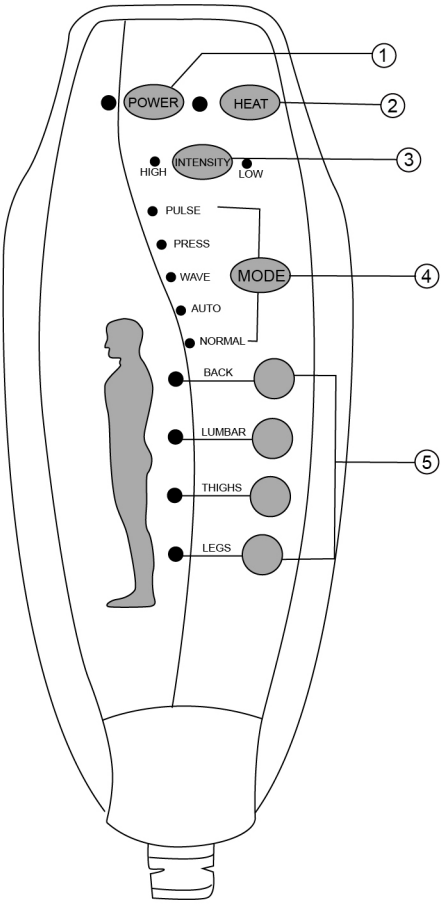

① POWER: Allumer/éteindre la télécommande

② HEAT: Fonction d'arrêt de la chaleur pour la partie lombaire.

③ INTENSITÉ: contrôle de la fonction de massages de basse à haute

④ MODE: Choisissez le mode de massages qui vous convient (impulsion, pression, onde, automatique, normal)

⑤ Vous pouvez choisir de 1 à 4 parties de massage (dos, cuisses lombaires, jambes) pours en profiter.

Comment utiliser la télécommande pour la position assise / couchée ?

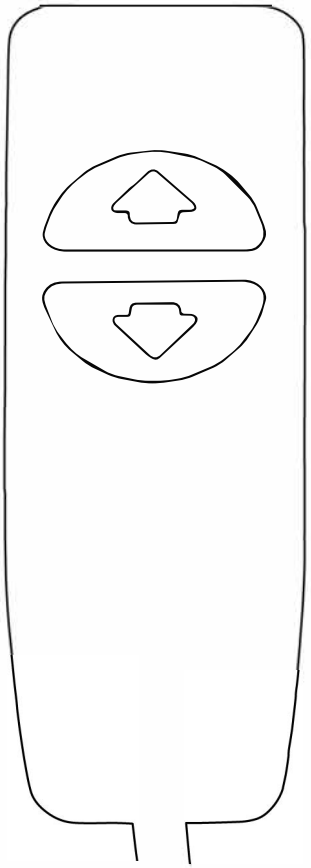

Dossier abaisse et repose-pieds releve (position couchée)

Dossier droit et partie pieds en bas. (position assise)

Sofa assembly instruction 7070

A	B	C	D	E	F
1x	2x	1x	1x	1x	1x
Base de la silla	Reposabrazos izquierdo y derecho	Respaldo	Mando a distancia1	Fuente de alimentación	Mando a distancia2

PASO 1

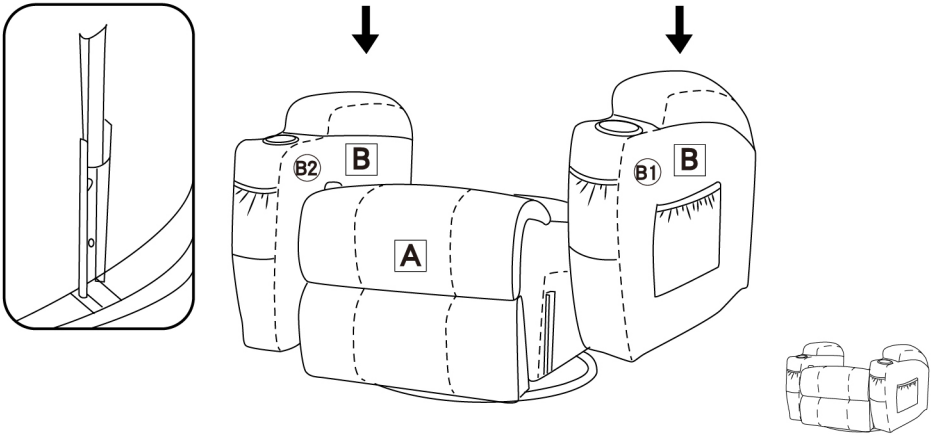

PASO 2

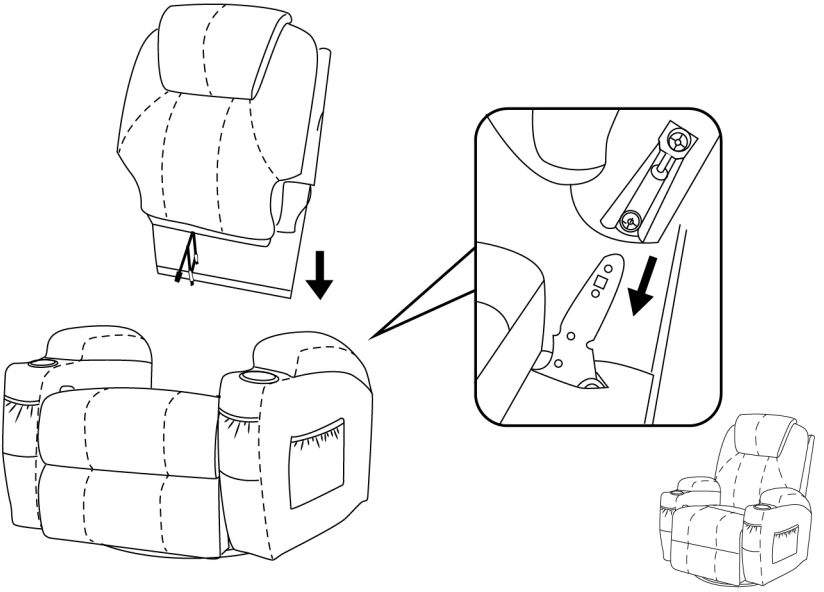

PASO 3

Conecte los cables ① y 1, los cables ② y 2 , los cables ④ y 4 del mismo color del respaldo y los

Conecte el cable ③ del respaldo al mando a distancia2 F .

Conecte el mando a distancia1 D con interfaz ⑤ de la base del asiento

Conecte el cable USB a la interfaz ⑥ de la base del asiento.

Conecte la fuente de alimentación E a la interfaz ⑦ de la base del asiento.

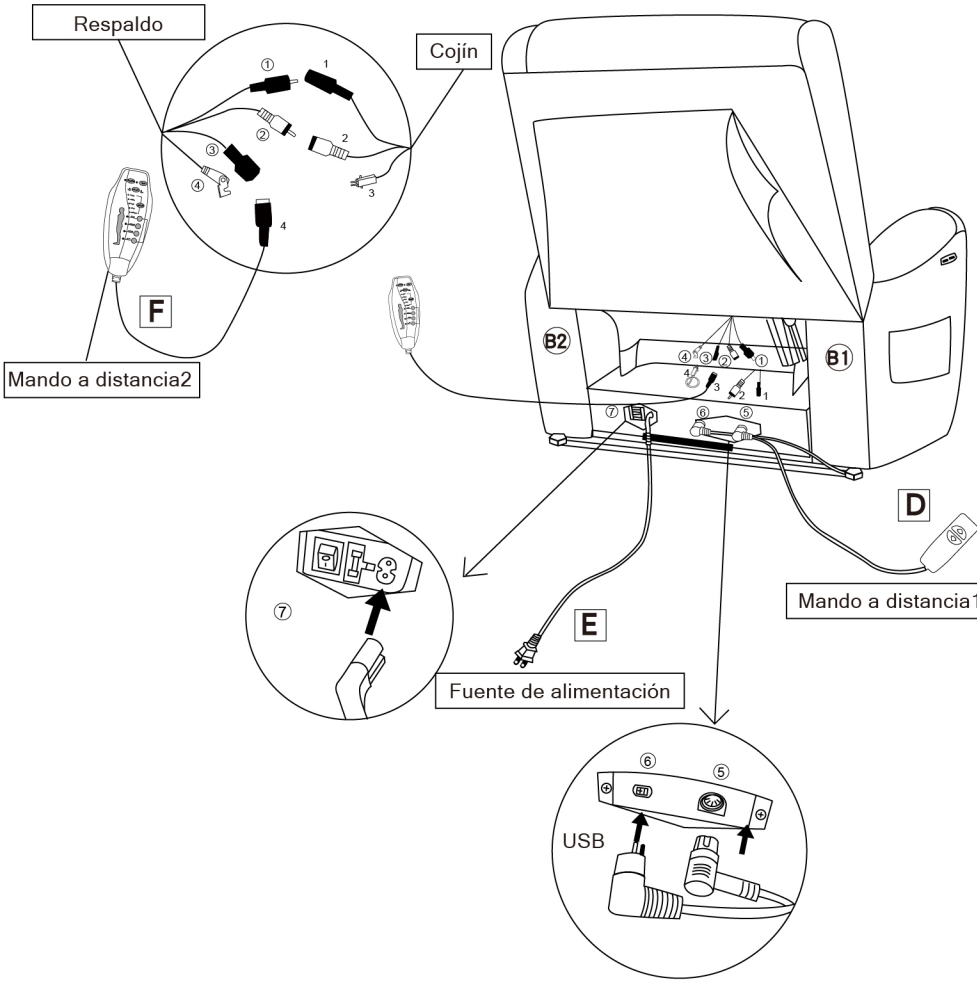

NOTA:

El puerto USB está instalado en la parte inferior del reposabrazos del sofá.

Sofa assembly instruction 7070

¿Cómo se reclina?

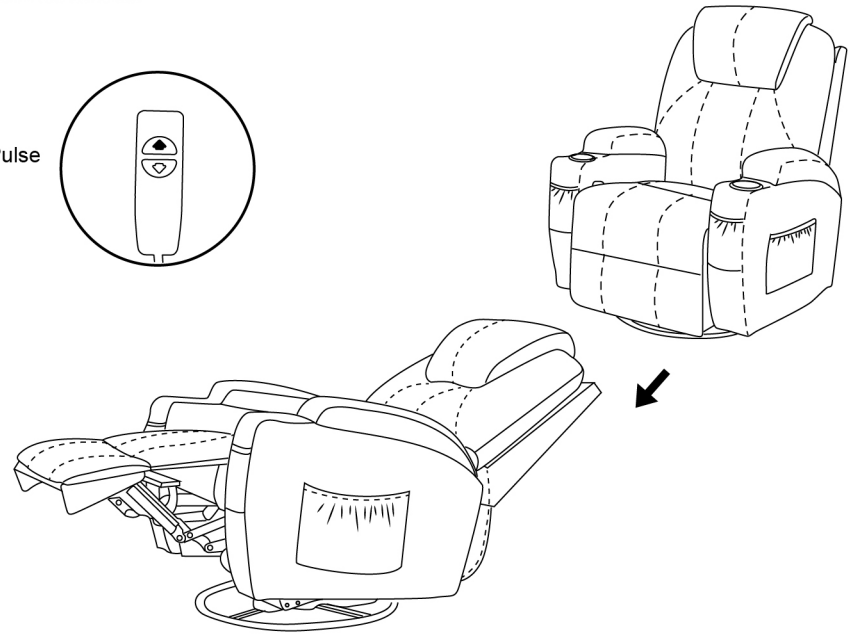

Posición sentada/ reclinada: respaldo hacia abajo y reposapiés hacia arriba.

¿Cómo devolver el sofá a su posición original?

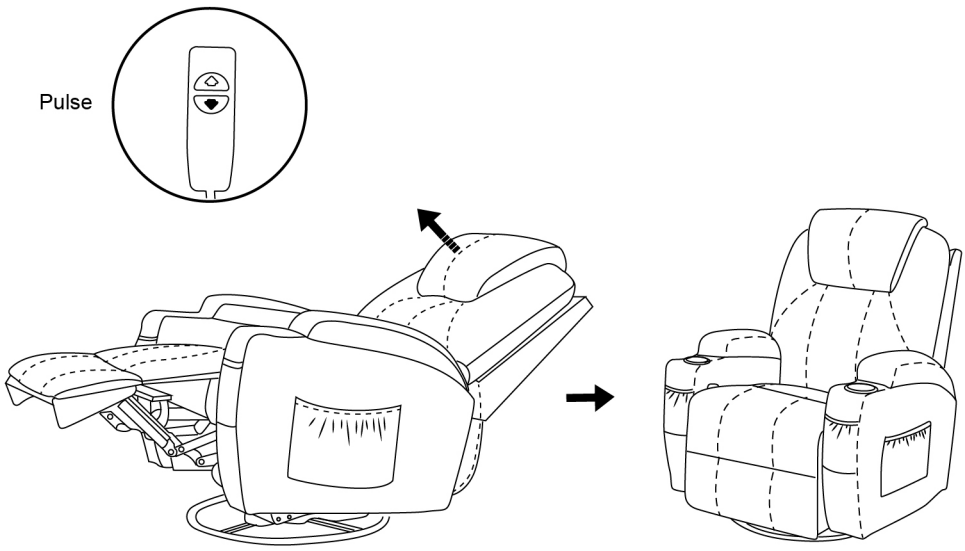

Posición reclinada/sentada: respaldo recto y reposapiés hacia abajo.

¿Cómo usar el mando a distancia para el masaje?

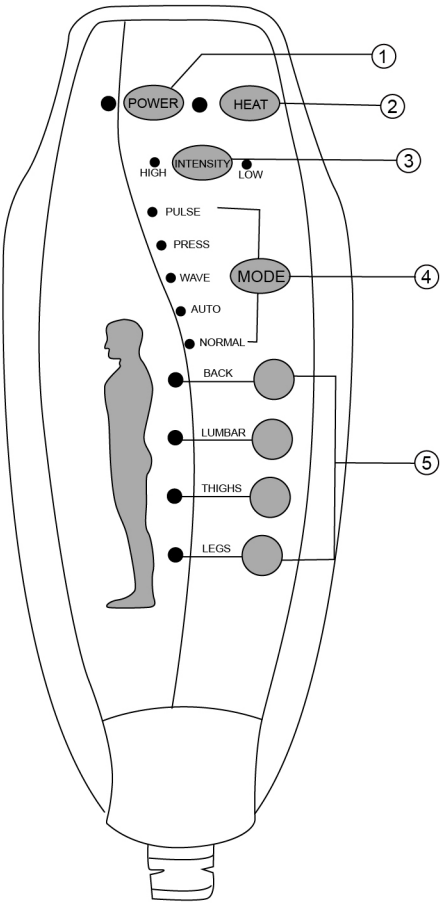

① POWER: Encender/apagar el mando a distancia

② CALOR: Función de calor para la parte lumbar.

③ INTENSIDAD: Controlar la función de masaje de bajo a alto

④ MODO: Elija un modo de masaje que le guste (pulso, pulsación, onda, automático, normal)

⑤ Puedes elegir de 1 a 4 partes de masaje (espalda, muslos lumbares, piernas) para disfrutar.

¿Cómo se usa el mando a distancia para la posición sentada / tumbada?

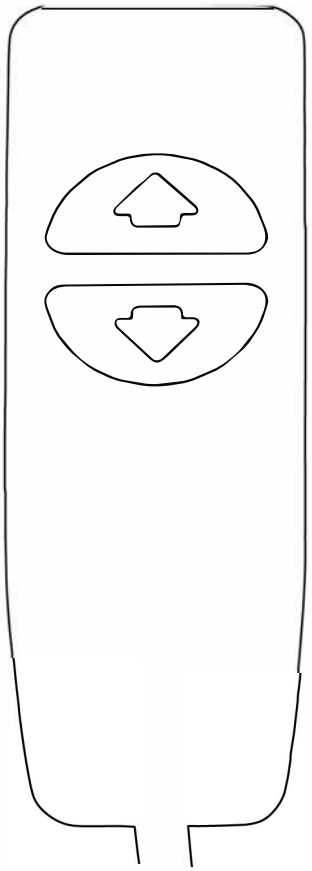

Respaldó abajó y repósapiés arriba (pósición reclinada)

El respaldó rectó y la sección de lós pies hacia abajó. (pósición sentada)

Sofa assembly instruction 7070

A	B	C	D	E	F
1x	2x	1x	1x	1x	1x
Base della sedia	bracciolo sinistro e destro	Schienaler	Telecomando1	Alimentazione	Telecomando2

PASSO 1

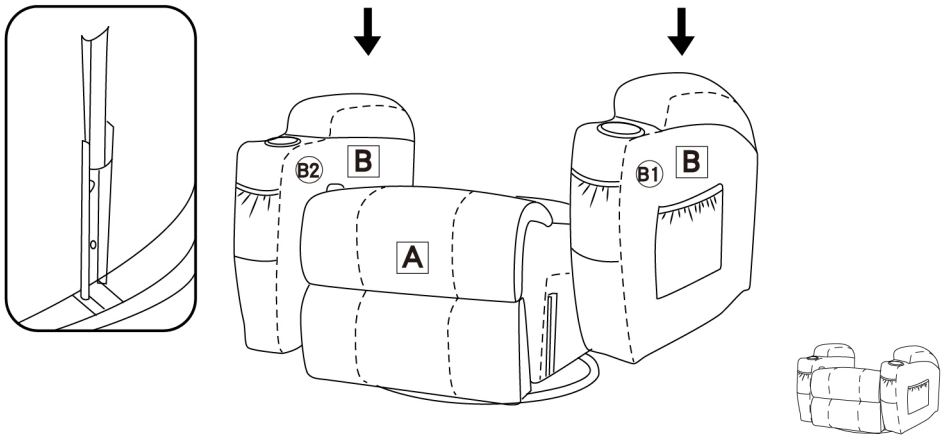

PASSO 2

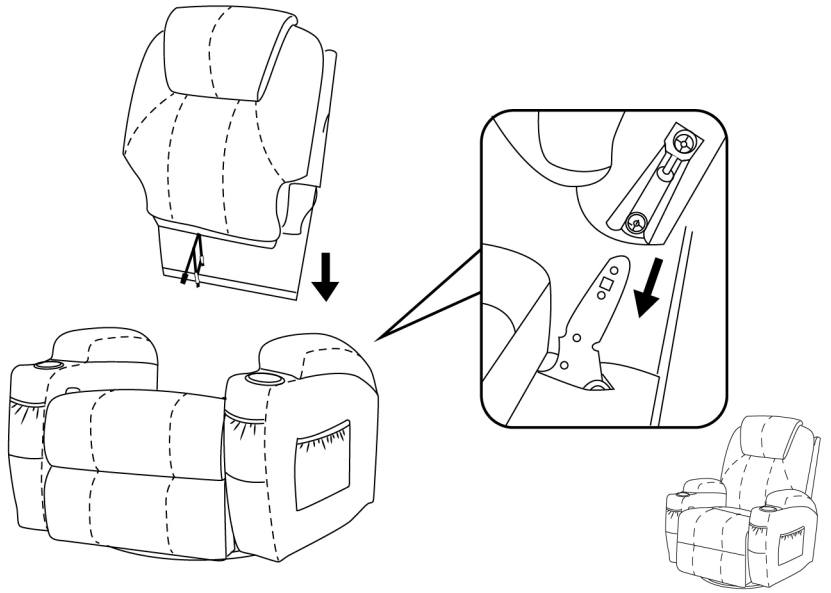

PASSO 3

Collegare i cavi ① e 1, i cavi ② e 2 , i cavi ④ e 4 dello stesso colore dello schienale e dei cuscini.
Collegare il cavo ③ dallo schienale al telecomando2 F
Collegare il telecomando1 D con interfaccia ⑤ dalla base del sedile
Collegare il cavo USB all'interfaccia ⑥ della base del sedile.
Collegare l'alimentatore E all'interfaccia ⑦ della base del sedile.

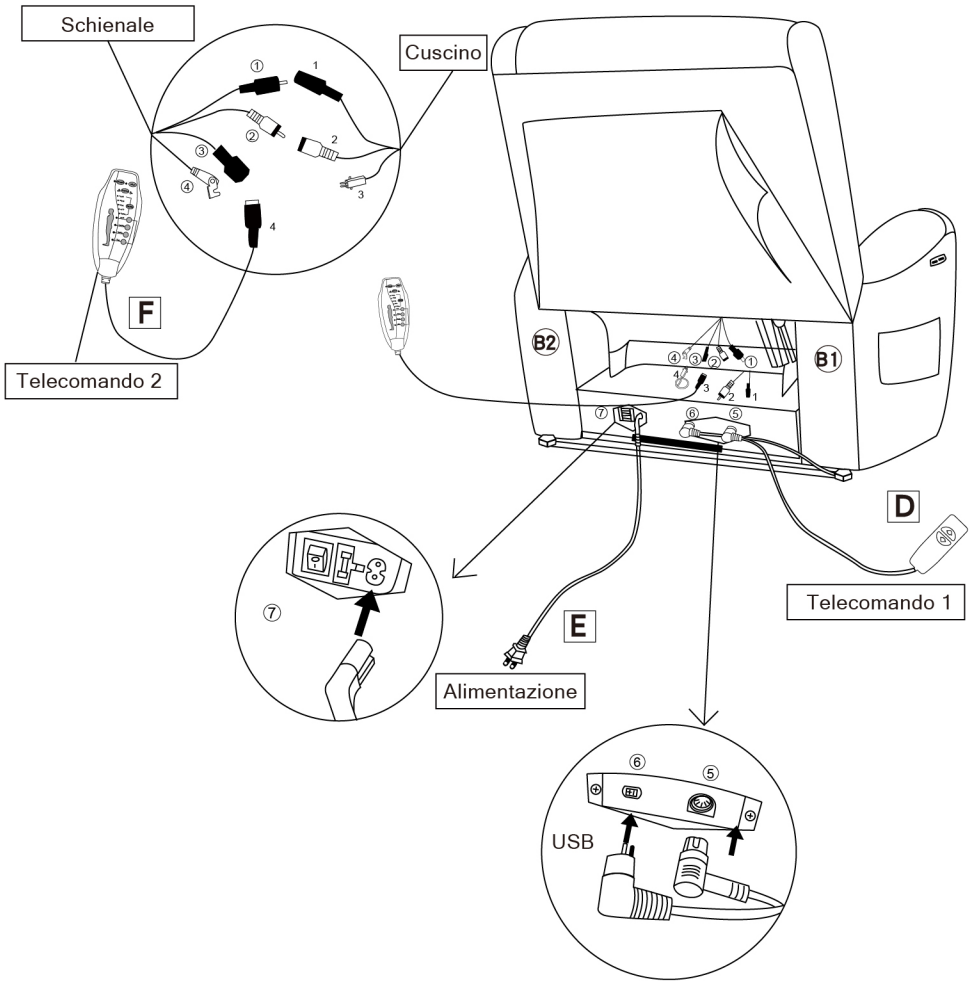

HINWEIS:

La porta USB è installata sul fondo del bracciolo del divano.

Sofa assembly instruction 7070

Come reclinare?

Premere

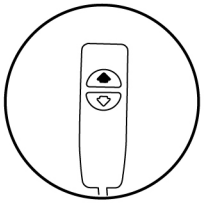

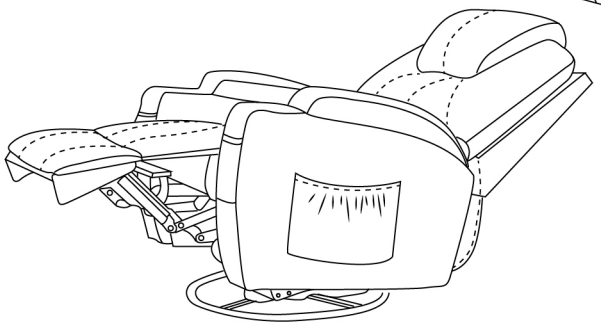

Posizione seduta/reclinata: schienale giù e poggiapiedi su.

Come riportare il divano nella sua posizione originale?

Premere

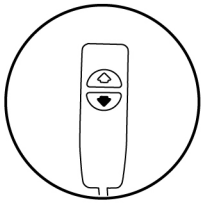

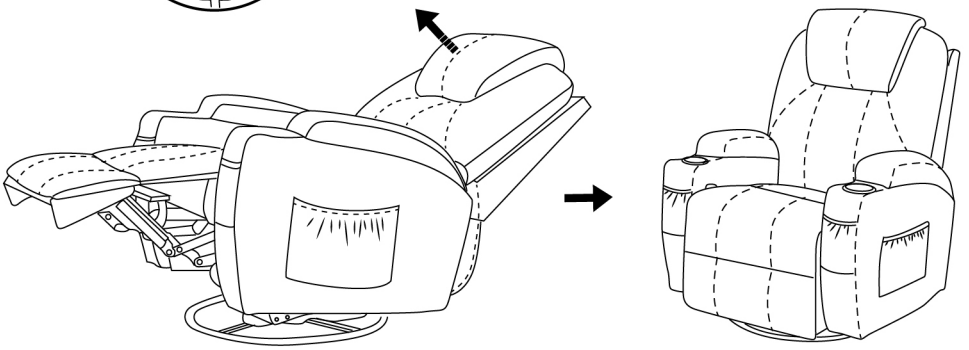

Posizione reclinata/seduta: schienale dritto e poggiapiedi in basso.

Come si usa il telecomando per il massaggio?

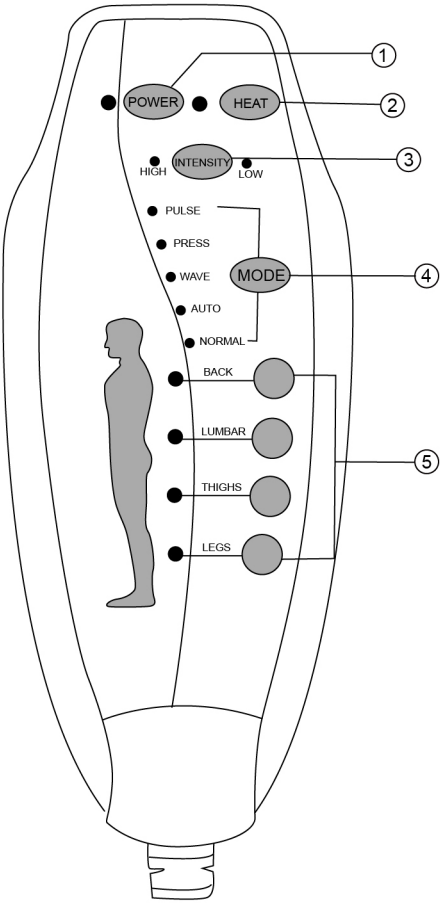

① POWER: Accendere e spegnere il telecomando

② CALORE: funzione di spegnimento del calore per la parte lombare.

③ INTENSITÀ: funzione di controllo del massaggio da basso ad alto

④ MODALITA': Scegliete la modalità di massaggio che preferite (impulso, pressione, onda, auto, normale)

⑤ È possibile scegliere 1-4 parti di massaggio (schiena, cosce lombari, gambe) per godere.

Come si usa il telecomando per la posizione seduta / sdraiata?

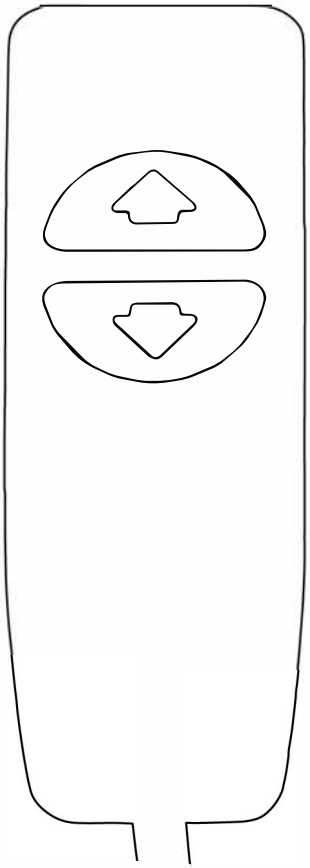

Schienale in basso e poggiapiedi in alto. (posizione reclinata)

Schienale dritto e sezione dei piedi verso il basso.(posizione seduta)

Pfillo GmbH

Adresse: Kreuzweg 60,47809 Krefeld
E-Mail: pfillo.de@gmail.com
® MCombo; 2. Auflage Dez. 2021